スクラバ（湿式脱臭装置など）の全残留塩素濃度管理に最適

高濃度残留塩素コントローラ RC-1202P（パネル型） RC-1202W（壁取付型）

自動洗浄機構で保守を低減

コントローラ
RC-1202P

コントローラ
RC-1202W

フローセル
CS-1200FC

測定方式はボルタンメトリー（電気化学分析法）を応用したＣＣＶ方式
高精度で長期間安定した測定が可能（試料水ｐＨ範囲９～１４）

「納入例」

様々なアプリケーションで高濃度の全残留塩素濃度管理に使用

- し尿、下水処理場（湿式脱臭装置、酸・アルカリ次亜塩洗浄塔）
- 食品工場（湿式脱臭装置、カット野菜殺菌洗浄槽）
- 製薬、医療（排水の滅菌槽）
- 発電所の冷却水（配管への貝類など生体付着抑止）
- 化学工場の排ガス処理（湿式除害装置）

バイオニクス機器株式会社

高濃度残留塩素コントローラ

RC-1202P (パネル型)
RC-1202W (壁取付型)

仕様

コントローラ	
測定成分	全残留塩素（有効塩素濃度）
型　式	RC- 1202P（パネル埋込式） RC- 1202W（壁取付、または、50A ポール取付）
原　理	ｺﾝﾋﾟｭｰﾀｺﾝﾄﾛｰﾙﾄﾞﾎﾞﾙﾀﾝﾒﾄﾘ(CCV)
有効測定範囲	100 ～ 20,000 mg/L (F.S.)
表　示	LED バックライト付液晶表示器
データ設定	5 個の押しボタンスイッチにより実施
繰り返し性	5 %（フルスケールに対して） フルスケールが 500 mg/L 以下の場合は 10 %
直線性	± 5 %（フルスケールに対して） フルスケールが 500 mg/L 以下の場合は 10 %
アナログ出力	DC 4-20 mA（絶縁型、最大負荷抵抗 900 Ω） DC 0-1V（オプション仕様）
濃度警報	上限及び下限濃度警報 各 1 点 接点出力：無電位 1a 接点 Max. AC 250 V 1A：抵抗負荷 Max. DC 30 V 1A：抵抗負荷 赤色 LED ランプ点灯
装置異常警報	接点出力：無電位 1b 接点 Max. AC 250 V 1A：抵抗負荷 Max. DC 30 V 1A：抵抗負荷
電　源	AC 90 ～ 260 V 50/60 Hz 最大消費電力 20 VA
使用環境	温度：5 ～ 40 ℃ 湿度：20 ～ 80 % RH（非結露） 腐食性ガスがないこと 強い幅射熱や直射日光があたらないこと
本体質量	RC- 1202P：約 5.0 kg　1202W：約 5.6 kg
取付方法	RC- 1202P：パネル埋込式 パネルカット寸法：191 ± 0.5(W) x 171 ± 0.5(H) mm RC- 1202W：壁取付、または、50A ポール取付
外形寸法	RC- 1202P：199(W) × 179(H) × 265(D) mm パネルカット寸法：191 ± 0.5(W) × 171 ± 0.5(H)mm RC- 1202W：265(W) × 435(H) × 102(D) mm

フローセル	
型　式	CS-1200FC
使用流量	3 L/ 分（流量変動のないこと）
取付方法	壁掛け式
検水導入口	13A
検水排水口	20A（大気開放のこと）

センサ	
型　式	CS-12HR（センサ I）、CS-12CTPT(センサ Ⅱ)
使用温度	0 ～＋ 40 ℃
使用pH範囲	9 ～ 14（p H 変動の無い事）
温度補償	サーミスタによる自動温度補償
ケーブル長	3 m

標準構成	標準付属品
コントローラ　RC-1202W 　　または　RC-1202P フローセル　CS-1200FC センサ I　CS-12HR センサ Ⅱ　CS-12CTPT	センサ I 用内部液　EL-12W 内部液補充ビン Oリング　(P-16、P-50) 各1個 ヒューズ　2A　1個 取扱説明書　1部

オプション(別売)	
専用ケーブル　中継端子箱(TR-1200A)が必要	最長100m
校正キット（※1）	RC-1
クロラインメーター（※2）	RC-50T
2Bポール取付金具(フローセルCS-1200FC用)	53410A+53413
2Bポール取付金具(中継端子箱TR-1200A用)	53415+3305A

消耗品	
センサ I　CS-12HR	センサ Ⅱ　CS-12CTPT
センサ I 用内部電極　CA-1202-3RY	センサ I 用内部液　EL-12W
Oリング　(P-16、P-50) 各1個	

外観

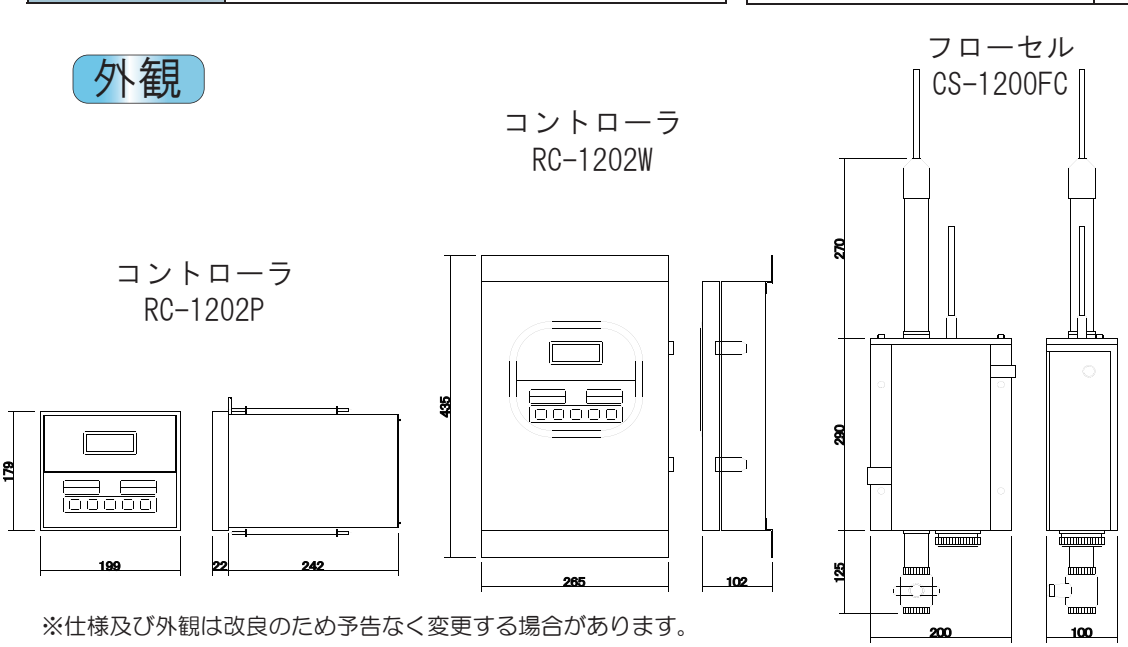

(※1)
校正キット　RC-1
(現場用ヨウ素滴定セット)

(※2)
クロラインメーター　RC-50T
(現場での濃度測定が簡単)

※仕様及び外観は改良のため予告なく変更する場合があります。

■販売店

バイオニクス機器株式会社
本社・工場　東京都東大和市清水 6-1254-2
〒 207-0004 TEL：042-565-1200　FAX：042-565-3950
E-mail：info@bionics-japan.co.jp　https://www.bionics-japan.co.jp/

2023-OCT